PPC–8170

17寸多功能工业平板电脑
Intel® Core™ i3 / i5 桌面级处理器

特性

- 17” TFT LED 面板,分辨率最大支持 1280 x 1024
- Core™ i3, i5 桌面级处理器((LGA) ,英特尔 H61 芯片
- 2个204 PIN DDR3 SO–DIMM 内存插槽，最大各支持到4G内存
- 支持1个 PCIe x 4 / PCI
- 支持 6 USB, 6 COMs, 1 x GPIO, 8 bits (Internal pin header)
- 支持1 x 2.5” SATA 硬盘
- 支持 AC 100~240V input
- 支持远程监控，搭配 SUSIAccess 和嵌入式 APIs 软件接口

概述

PPC–8170是一款搭载intel Core™ i3/i5 桌面型处理器的真彩TFT型17”工业平板电脑。 PPC–8170 拥有高超的运算性能、出色的连接性和优秀的扩展性能。另外，PPC–8170的丰富I/O接口设计使它能很好的应用在信息处理上。得益于此，PPC–8170被广泛应用在工业领域。

规格

处理器	CPU	Core i3–3220	Core i5–3550S
	频率	3.3GHz	3.7GHz
	3级缓存	3MB	6MB
	前面板保护	IP65 防护标准	
	芯片	H61	
	内存	2个204PIN DDR3 SO–DIMM 内存插槽，各支持到4G内存	
	内存	1 x 2.5” SATA 硬盘	
	网络 (LAN)	2个千兆以太网连接器 (RTL8111E)	
	I/O 接口	– 6 COMs, 1 x RS–232/422/485, 5 x RS–232 – 6 x USB2.0 – 1 x VGA, 1 x DVI – 1 x GPIO, 8 bits (Internal pin header) – 2 x Ethernet – 1 x Mic–in, 1 x Line–out – 1 x PS/2 – 2 x 1.5W speaker	
	扩展槽	– 1 x PCIe x 4 (预装) – 1 x PCI (包含在附件中)	
	附加扩展	1 x Mini PCIe	
	风扇	1 x 12V 80 x 80 x 15 mm	
物理特性	尺寸	442.0 x 362.0 x 113.5 (mm) (17.4” x 14.25” x 4.47”)	
	重量	9.2 KG	
操作系统	OS's	Win XP Pro / Windows 7 32 & 64 bit	
物理特性	额定输出	180 W	
	输入电压	100 – 240 V AC	
	功率消耗	Core i3–3220 ：81W Core i5–3550s ： 96W (7.0 老化测试环境： Windows 7, 32–bit)	
LCD 显示	显示类型	17” TFT LED Panel	
	最大分辨率	1280 x 1024	
	颜色	16.7 M	
	圆点间距 (mm)	0.264 (H) x 0.264 (W)	
	视角	85 (左), 85 (右), 80 (上), 80 (下)	
	流明	350	
	对比度	800	
	背光寿命	50,000 hrs	

尺寸图

单位: mm

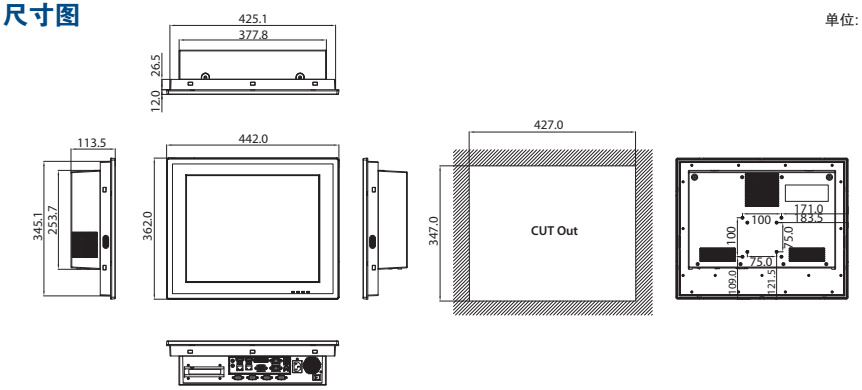

触摸屏	触屏类型	5线电阻
	分辨率	2048 x 2048
	光传输	81% +/– 3%
	控制器	USB 接口
	操作系统	Windows 7, XP
	耐久性 (触屏)	3600万次
物理特性	运行温度	0 ~ 50° C (32 ~ 122° F)
	存储温度	– 20 ~ 60° C (–4 ~ 140° F)
	相对湿度	10 ~ 95% @ 40° C (non–condensing)
	冲击	操作10 G加速度峰值 (持续时间为11毫秒) ，遵循IEC 60068–2–27
	震动	震动随机运行振动测试5 ~ 500Hz , 1Grms, 遵循IEC 60068–2–64
	EMC	CE, FCC Class A, BSMI
	安全	CB, UL, CCC, BSMI
	前面板防护等级	IP65 防护等级

订购信息

产品料号	描述
PPC–8170–RI3AE	17” XGA Panel PC w/Intel Core i3–3220, 5–Wire Touch,6 COM, 6 USB, 2 LAN, 1 x PCIe or 1 x PCI expansion
PPC–8170–RI5AE	17” XGA Panel PC w/Intel Core i5–3550S, 5–Wire Touch,6 COM, 6 USB, 2 LAN, 1 x PCIe or 1 x PCI expansion
PPC–WLAN–A2E	Wi–Fi Module with Antenna Cable 40cm for PPC
PPC–174T–WL–MTE	PPC ARM VESA stand
PPC–ARM–A03	PPC ARM VESA stand
PPC–174 Stand	Stand kit for PPC–174
1702002605	Power cord 2P FRANCE 10A/16A 220V 1.83M 90D
1702002600	Power Cord 3P UL/CSA(USA) 125V 10A 1.83M 180D

I/O 接口

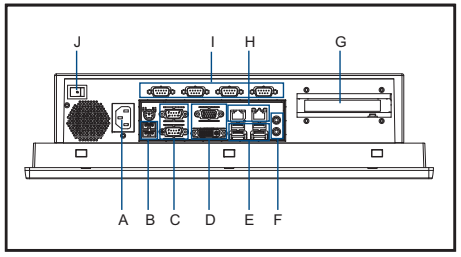

A. AC 电源输入
B.USB 接口
C. COM 接口
D. VGA and DVI 接口
E. USB 接口
F. 音频输出/麦克风
G. Riser Card 扩展
H. LAN 接口
I. COM 接口
J. 电源开关